PANEL 50 - 10 Parois

Coefficient U
0.83 W/m².°C

Etanchéité à l'air
Isolation thermique Record
Excellentes portées (jusqu'à 2.4m)
Profilés à rupture de pont thermique possible

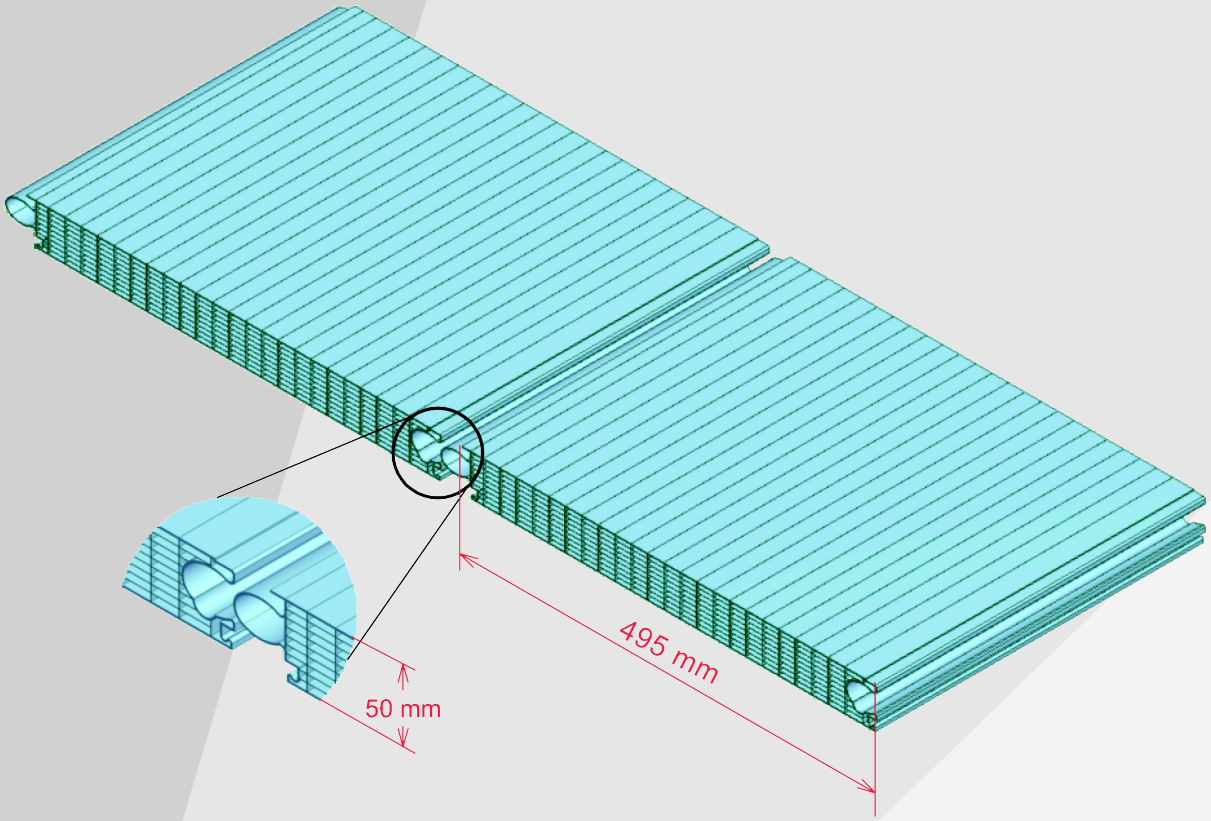

- EMBOITABLE -

> Idéal pour le bardage neuf ou la rénovation de tous types de projets architecturaux tertiaires (tels que salles de sport, écoles ou bureaux) et industriels (magasins ou entrepôts).

> Gamme complète de profilés aluminium et profilés avec rupture de pont thermique.
Accessoires pour une mise en oeuvre rapide et professionnelle.

PSD PLASTIQUES

Tout l'univers PSD sur
www.psd-plastiques.com

Portées des plaques Panel 50/10 Parois
(et/ou espacement des poutres intermédiaires)

	PANEL 50-10 + crochet ZEA 2757			
	2 appuis		3 appuis	
daN/m²	pression	dépression	pression	dépression
2,5	54	54	54	54
2,4				
2,2	80	80	80	80
2	107	97	107	97
1,75	160	125	160	125
1,6				
1,5	254	165	254	165
1,25	316	199	316	199

	PANEL 50 - 10	
Épaisseur (mm)	50	
Poids (kg/m²)	5	
Largeur utile (mm)	495	
Longueur standard (mm)		
Classement au feu (norme européenne SBI EN 13501)	B s2 d0	
Protection UV	coextrusion sur face ext	
Coefficient de dilatation linéaire (mm/m/°C)	0,065	
Module d'élasticité E (N/m²)	2300	
Température de mise en œuvre (°C)	- 40 / + 115	
Résistance jet de ballon (DIN18032)	T3	
Isolation thermique (W/m².°C)	0,83	
Couleur standard*	Translucide	Opal
Transmission lumineuse (%)	50	28
Indice d'affaiblissement acoustique	22 dB	
Pente d'installation par rapport à la verticale	45° (15° selon Atec)	

*Autres couleurs sur demande

Instructions de montage :

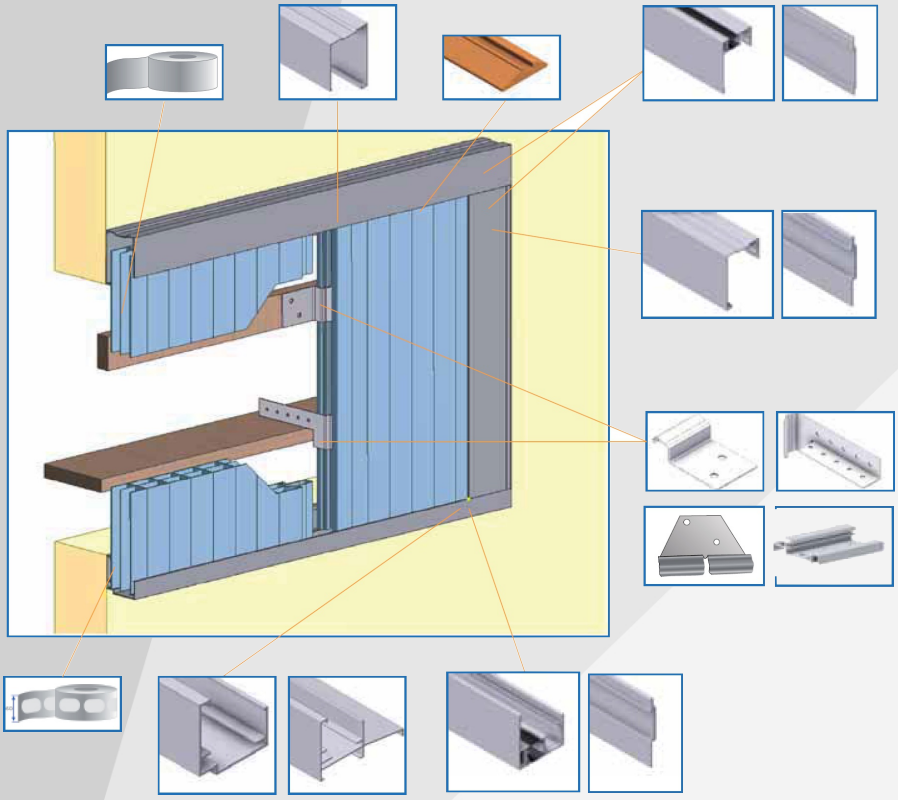

Mise en oeuvre :

Coulisser la première plaque PANEL à l'intérieur du profilé Haut et la faire redescendre dans le profilé Bas.

Pousser cette première plaque au fond du profilé latéral.

Renouveler l'opération par emboitement Male / Femelle.

Le montage du dernier panneau est facilité par l'utilisation du profilé latéral en 2 parties ZEA 696N et ZEA 2761

Tout l'univers PSD sur
www.psd-plastiques.com

PSD
PLASTIQUES